«UNIKS-STAR» MChJ
100182, Toshkent Sh., Vodnik-48a
тел. +998 71 200 76 00
e-mail: uniks-star@mail.ru, info@nasos.uz
Website: www.nasos.uz

Исх.№ «162R»
«14» Май 2026г.

Руководителю
Предприятия

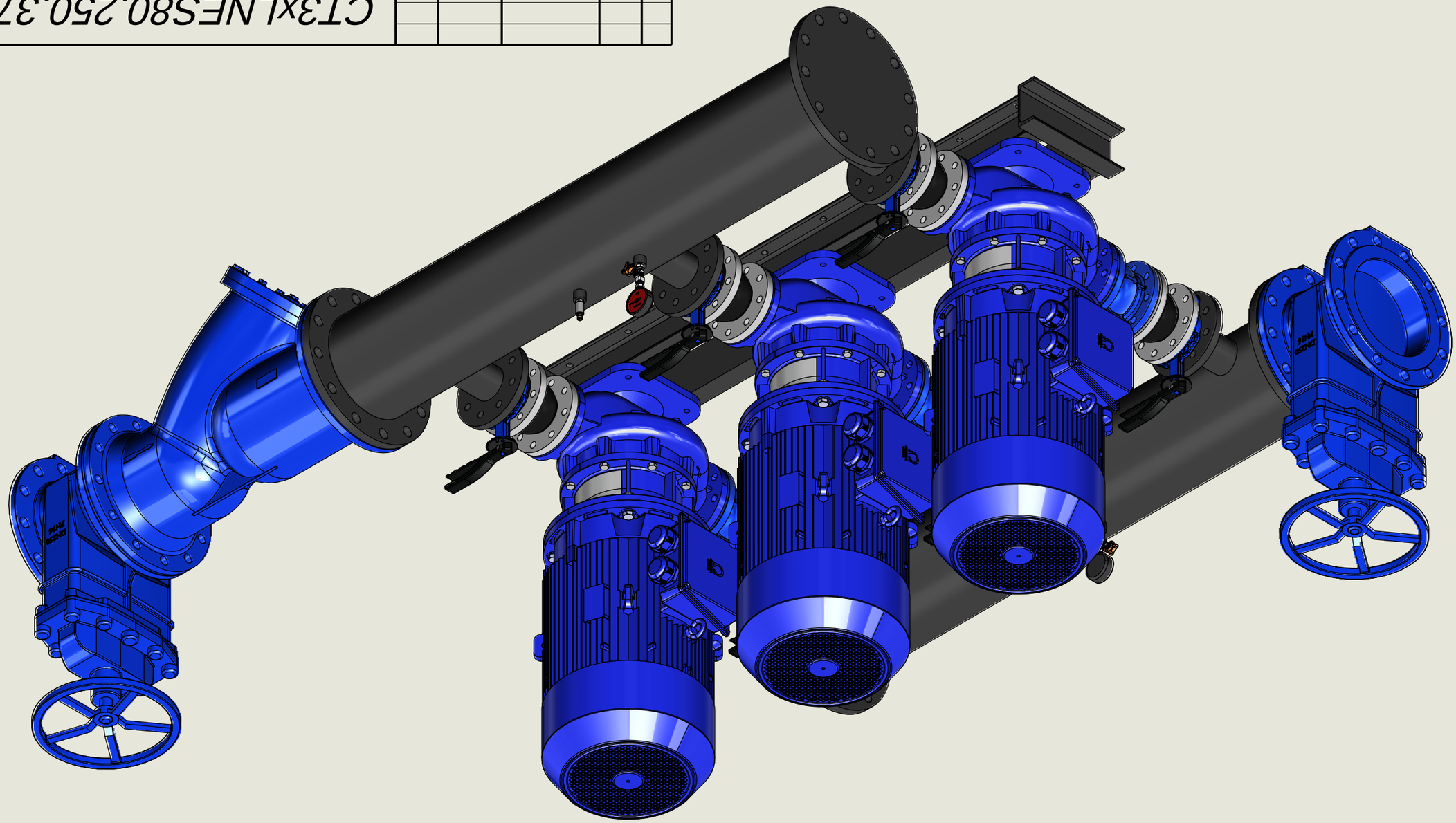
ООО «UNIKS-STAR» сообщает, что имеет возможность поставить следующие насосные оборудование со склада в г.Ташкент.

№	Наименование	Подача воды м3\ч	Напор М	Мощ-ть кВт	Цена с НДС за ед. Сум
1.	Автоматическая насосная станция водоснабжения 3xLNES 80-250/370/L25VCC4 с эл. двиг. 37кВт. 380В (2рабочий, 1 в резерве) в комплекте: -Всасывающий и напорный коллектор Ду250; -Затвор дисковый поворотный zBUT Fig.497 DN80 PN16-6шт.; -Клапан обратный осевой zCHE Fig.402 DN80 PN16-3шт.; -Общая рама насосов-1шт. -Виброкомпенсатор фланцевый zJOI Fig.700 DN80 PN16-6шт; -Датчик давления 1-10бар, 4-20мА-1шт; -Манометр с трёхходовым краном-2шт; -Задвижка Hawle 4000E1 Ду250 Ру10-2шт; -Фильтр сетчатый DN250 PN10-1шт; -Гидростатический датчик уровня воды модель GX-701P – 1шт; -Датчик сухого хода - кондуктометрический QXWEP -1шт;	3x100	70	3x37	300 832 000
2.	Шкаф Управления с ПЧ/HMI*3x37кВт (75А/380В)			3x37	49 168 000
	Итого				**350 000 000**

Все товары сертифицированы.
Условия гарантийного срока 12 месяцев при соблюдении правил эксплуатации вышеуказанных насосных оборудований.
Условия поставки: Самовывоз.
Срок поставки: 90 дней со дня 100% предоплаты.
Условия оплаты: Предоплату в размере 100% от общей суммы договора в течении 5 банковских дней с момента заключения договора.
e-mail:info@nasos.uz
website:www.nasos.uz

С уважением,

Директор **КамчибековЭ.Х.**



Rev.	Ord.	Description	Date	Name	

CT3xLNES80.250.370 CJ

Drawn		Name	Date
Checked			
Approved			
Standard			

Material		Weight	Scale
			1:10

Sheet 1 of 5

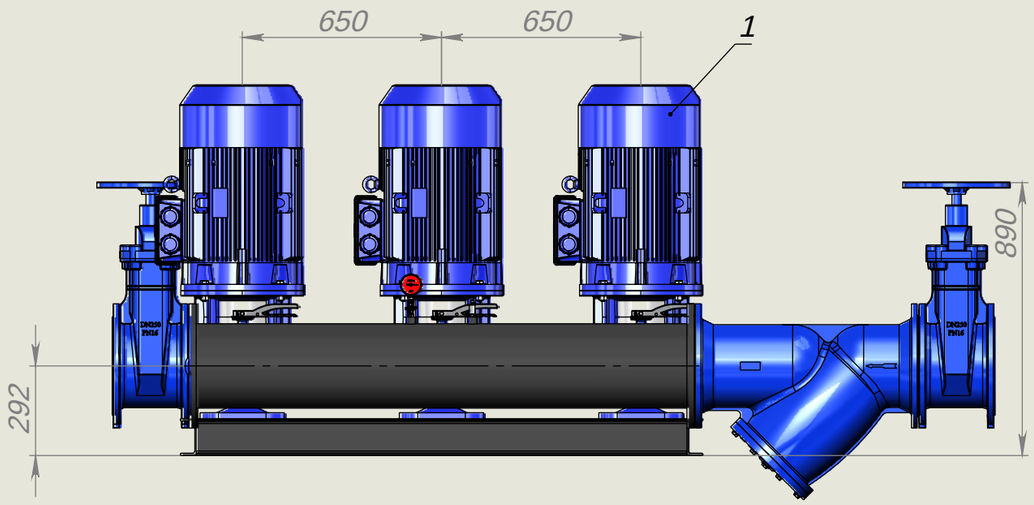
Size A3

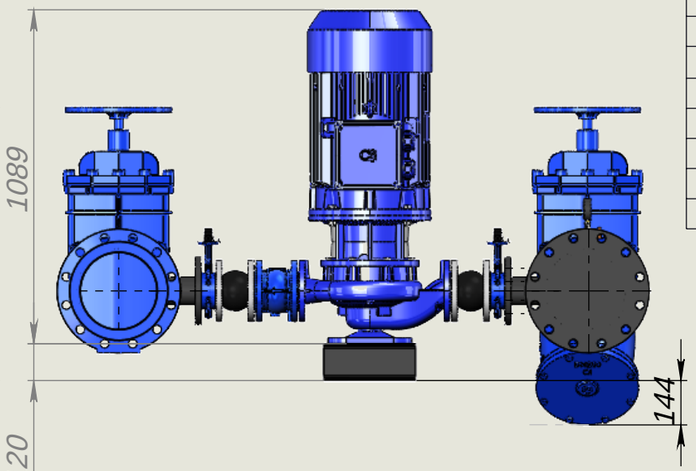
NASOS.UZ

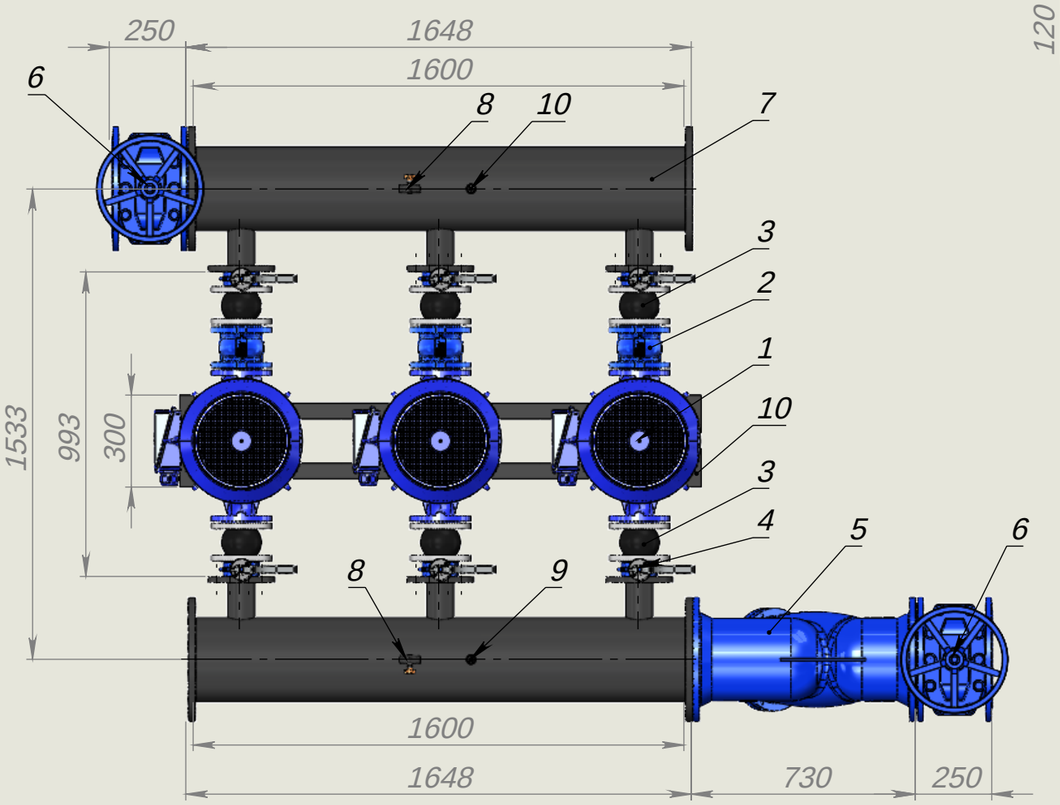
CT3xLNES80.250.370 CJ

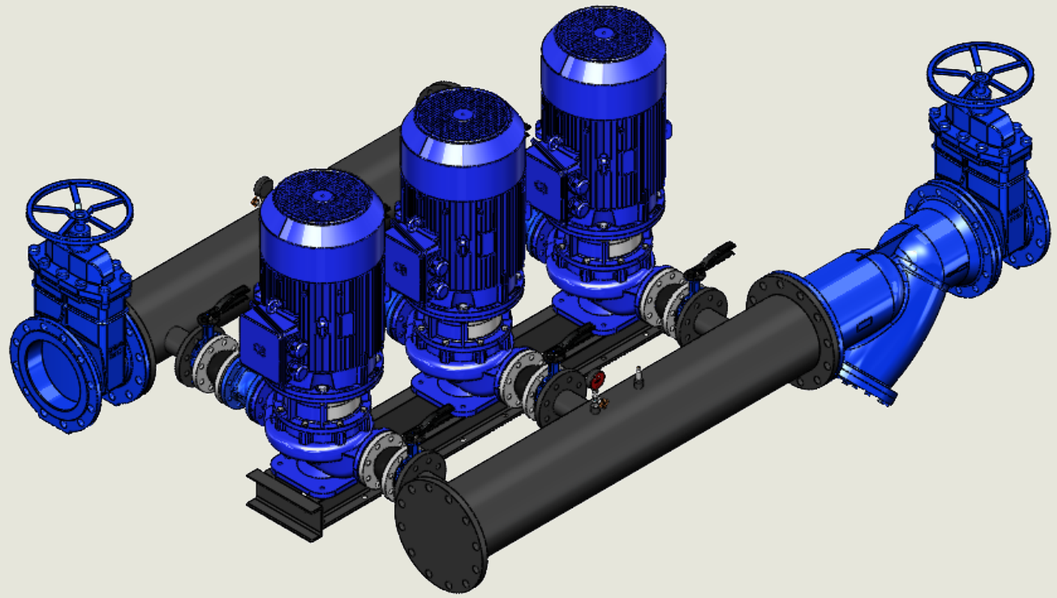
CT3xLNES80.250.370 CJ

CT3xLNES80.250.370 CJ









№	Наименование	Кол.
1	Насос LNES80-250-370-L25VCC4 с эл. дв. 37кВт.	3
2	Гибкая вставка Hawle 9887 DN80 PN16	3
3	Обратный клапан DN 80 PN16	6
4	Шаровой кран с фланцами DN80 PN16	6
5	Переходник DN250 PN10	1
6	Гибкая вставка Hawle 4000E1 DN250 PN10	2
7	Коллектор с фланцами DN250	2
8	Опора	2
9	Манометр с кранами - QXWEP	1
10	Термометр	1
11	Рама	1

Разраб.	Ташпулатов			
Пров.	Ташпулатов			
Т. контр.				
Н. контр.				
Утв.				

CT3xLNES80.250.370 CJ

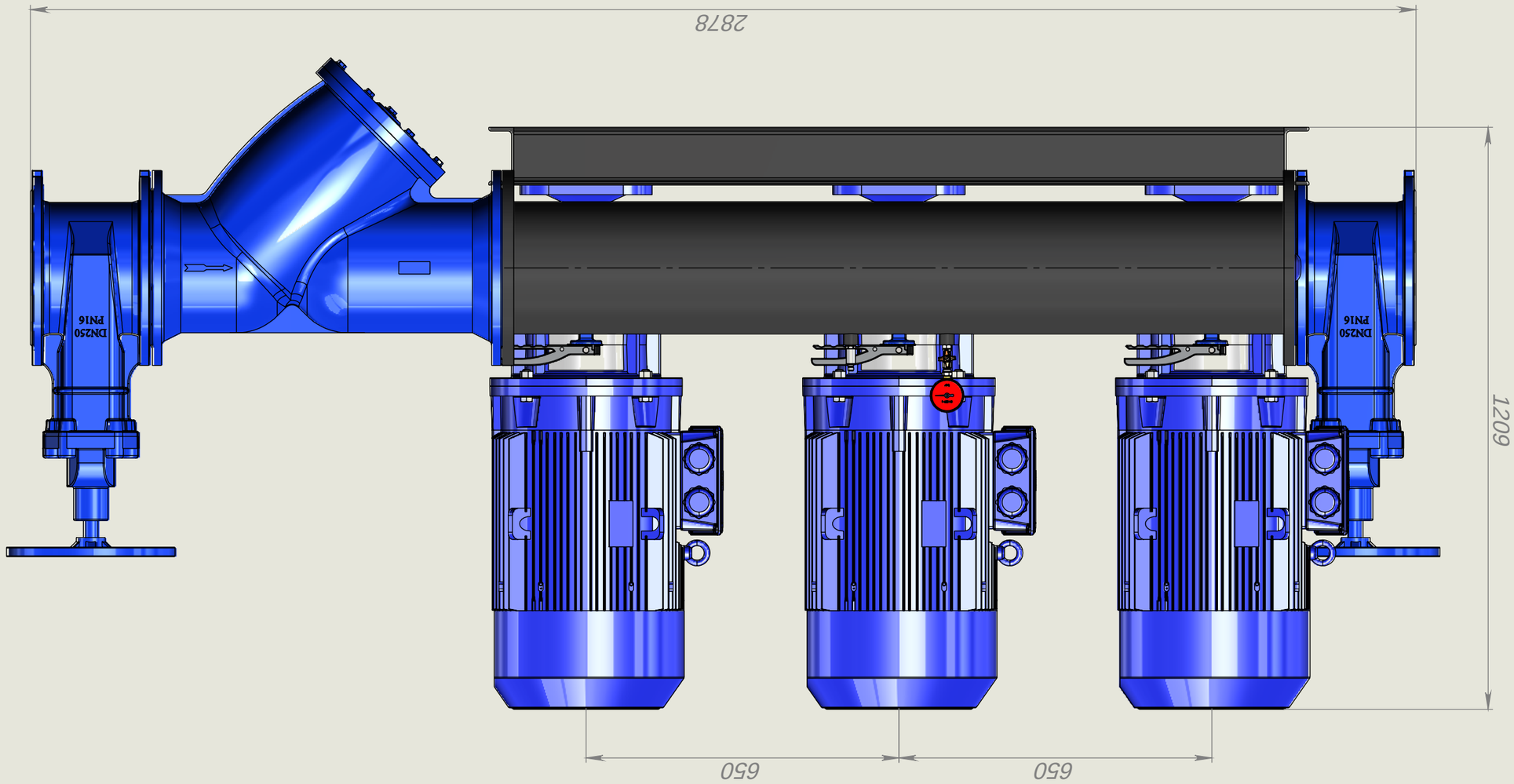
3xLNES 80-250/370/L25VCC4
3 x 37 кВт 380 В

Лит.	Масса	Масштаб
		1:10
Лист 2	Листов 5	

NASOS.UZ

Копировал

Формат А3



Rudj	J dfps	-	hfsdzdtj	1 lsrtf.	J Oseo
t. Oiaoa.			ϕ ñdjOdssp		
1 idsp.					
u. ñsdbbc					
l . ñsdbbc					
uisp.					

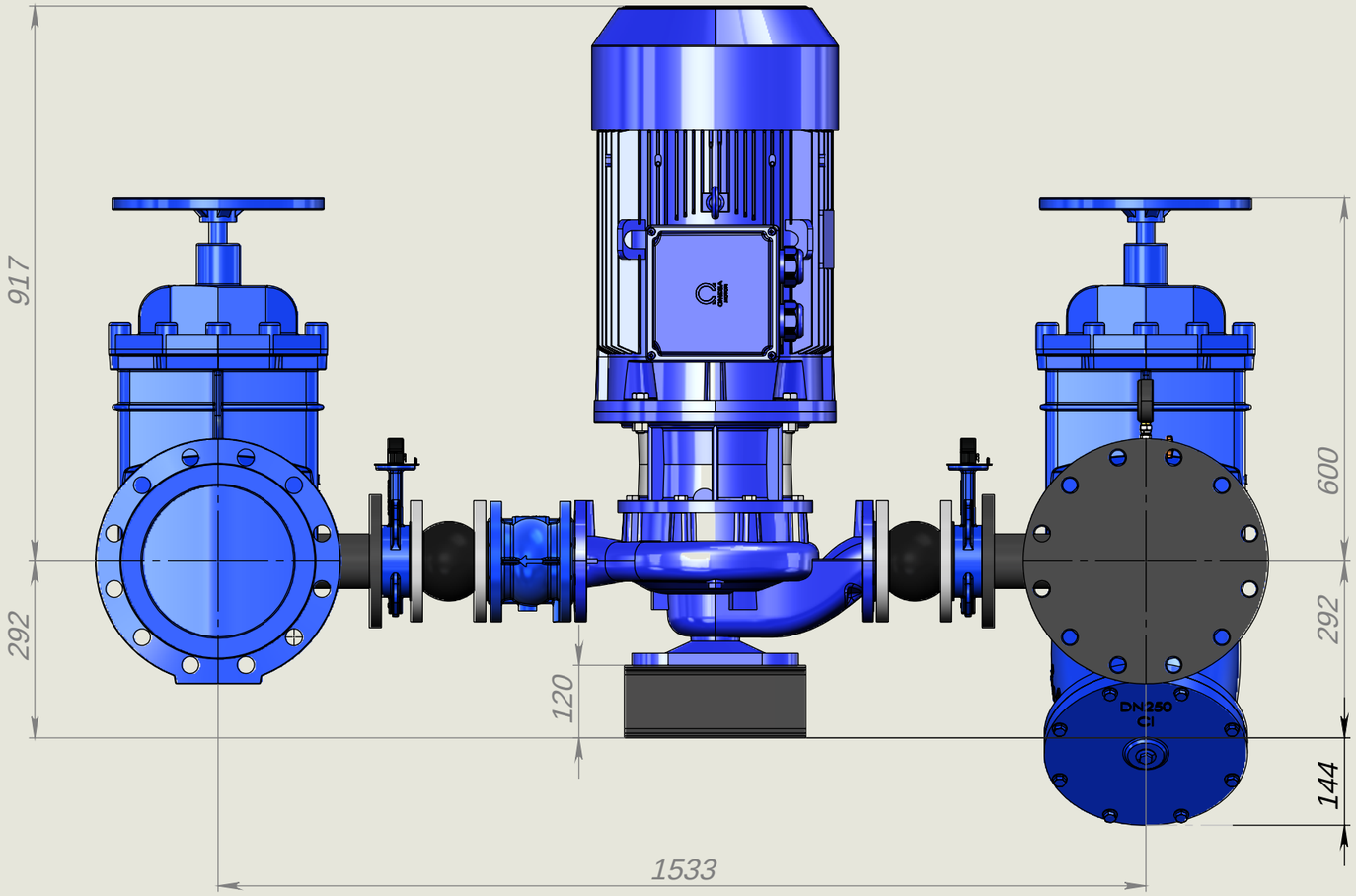
CT3xLNES80.250.370 CJ

J dfs	J ohjrp	J ohjr isoa	ϕ ɔlasvdjOsvJu jfjcOv ddrjrsfnjpdv
			jfjsOdzqdW ɔlsHsfnjpdBsk j dqfW
			3xLNES 80-250/370/L25VCC4
		1:10	hy·dz нэдс 375l ls 380l
J qfnjsp 3		J qfnjsp 5	

Nasos.uz

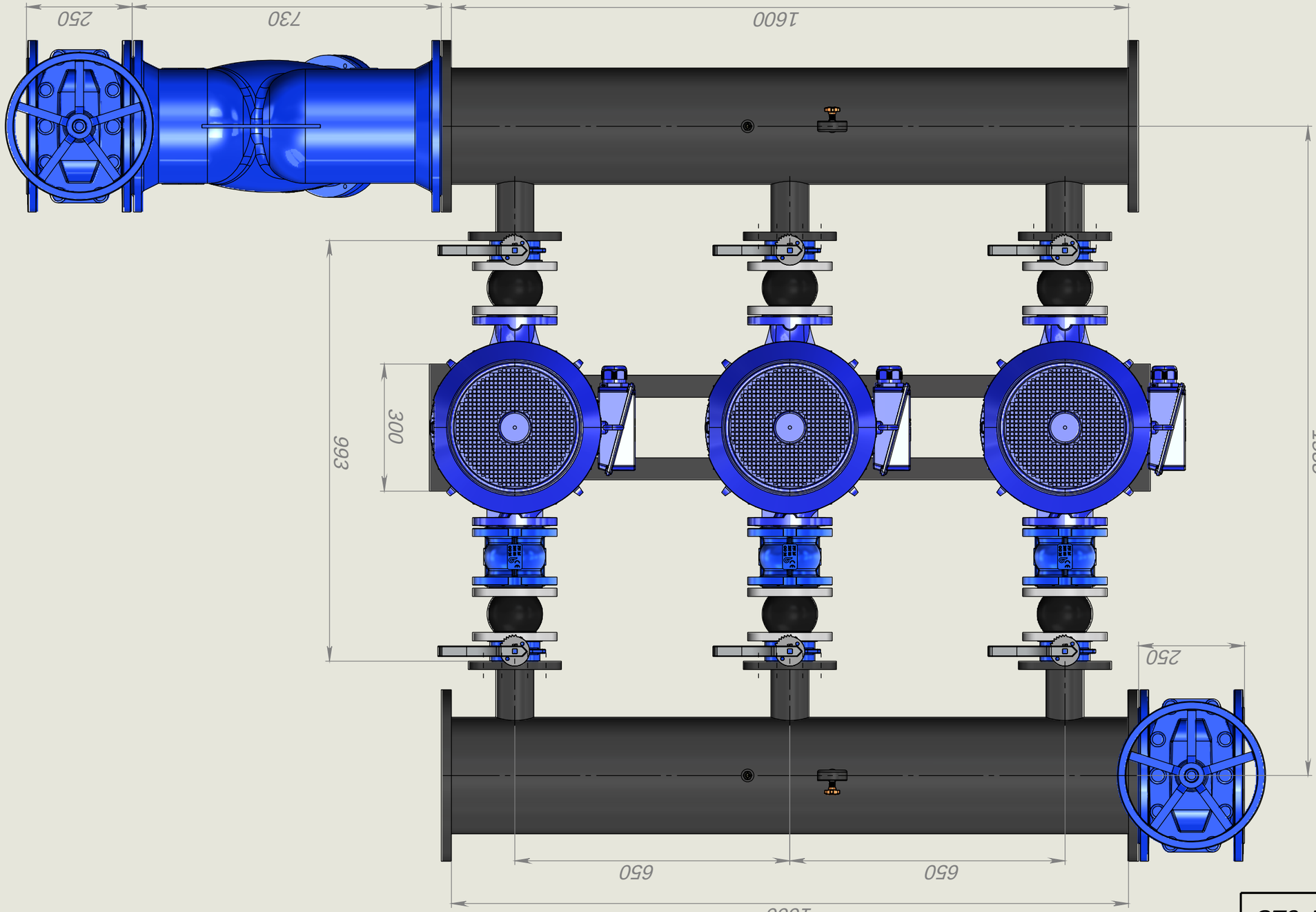
ыJjtRYj 3R yttujt

CT3xLNES80.250.370 CJ



				CT3xLNES80.250.370 CJ	
				ϕəlstscdʒƆlscf'ujfrʃ₊CƆʷ dʑƑfrjstsfrpdʑƑʷ frjSƆdzʑpdʷ ətSHtstsfrpdʑƑɐx'jdʑƒʷ 3xLNES 80-250/370/L25VCC4 fŋᵘ dz нədʃG 37$J ls 380J	ʃ cflss 4 / ʃ cfrjstsɔ 5	ʃ Cfrfrjɔ / ʃ Cfrjᵘ lsƆɐ 1:10
R Lʤʃ cffrjs	- HtsƇzdʒ	ɻ tsHtf.	ʃ CƆlsƆ		
ʃ CƆ.tɐƆɐ.	ϕ⁻dʒƆdstsɔ				
ɻ tɑtsɔ.					
ʊ. Ƈtscdɑstɑ.					
				ʜJ ʃ ʃ R Y ɻ ʒ ʁ Y ʃ ʃ ʊ ʃ ɾ	NASOS.UZ	
ɻ . Ƈtscdɑstɑ.					
ʊ lsɔ.					

R ʤʒ - ʃftSHdz | ɻ tsHtf. cf HƆlsƆ | ʃ ɻƆlsƆ ʃcftʒ ʃcftʒ. - | R ʤʒ. - HƵZʒdz | ɻ tsHtf. ʃcftʒ. ɻ



Rudj dfps	-	Hbsfdtdtj	1 Ibsjf.	1 Dsdo	
t. o.tdo.		ϕ.Fcfqdbsbsp			
1 tdsp.					
u. Ctsdtbtc					
l . Ctsdtbtc					
u/sp.					

CT3xLNES80.250.370 Cɹ

ϕ.bIbsbsdjQsqu.jfjC.v dtbtfsfnbtpv
jfpsdtdtdjQ.v .bfnIbsfnbtpv.k.j.dtdjv
3xLNES 80-250/370/L25VCC4
ɦɣ·dz нэдɑ 375ɩ ls 380ɩ

J dfps	J Cfjfp	J Cfjf.bsb	
			1:10
J dfjpsp		J dfps 5	

Nasos.uz

ɨɹʃʃɾʏɿ ʒʁ ʏɾɬɬ ɹʃɾ

Rdbp. - jfpsdtdtdj	t Ibsjf. d.HCSO		
J Cdfp cdbp. -	t Ibsjf. d.HCSO		
R dbp. - Hbsdtdt			
Rdbp. - jfpsdtdtdj	t Ibsjf. d.HCSO		
